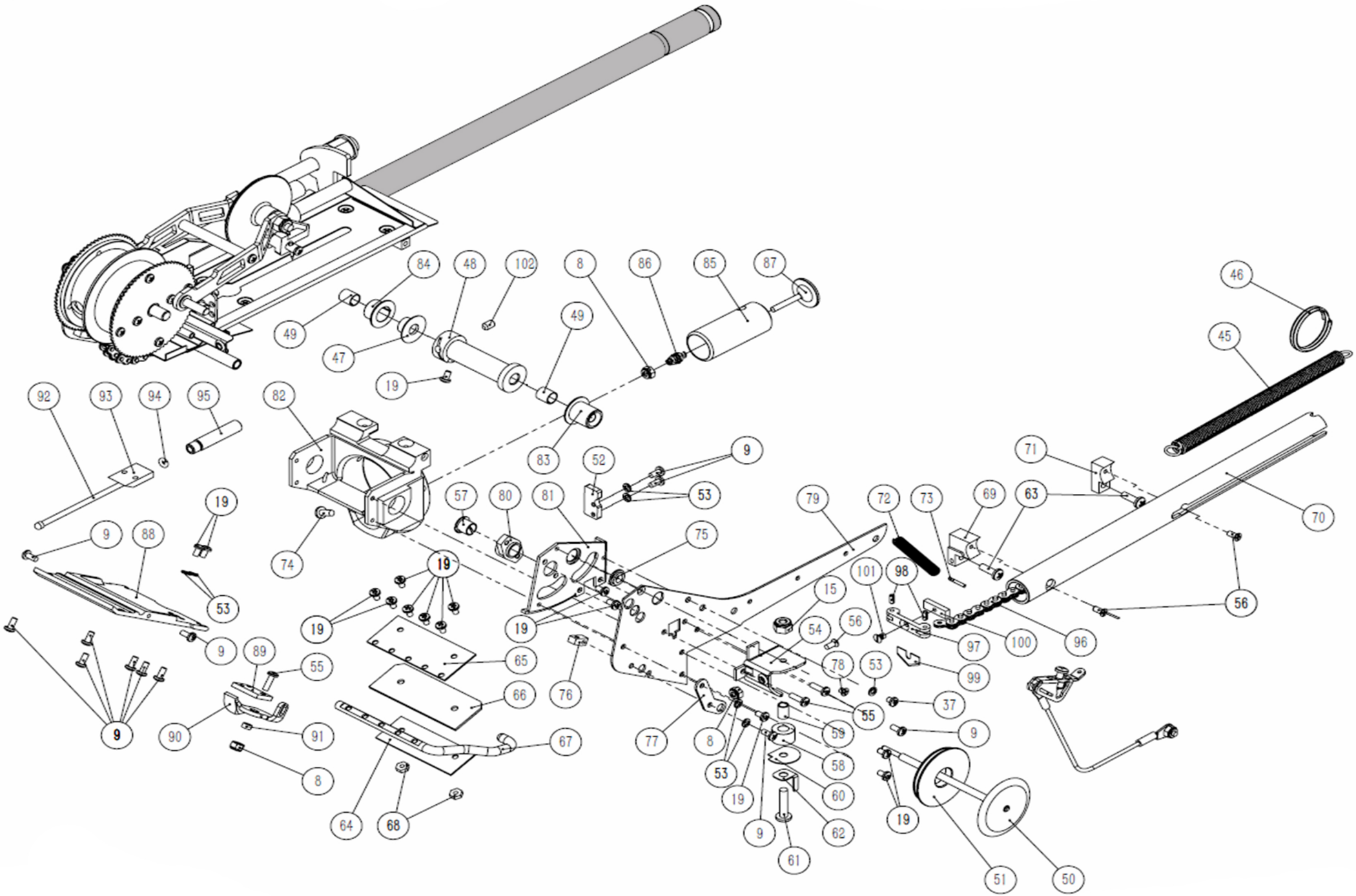

PLATINUM
DRYWALL TOOLS™